TECHNISCHE INFORMATIE

GEWICHTEN (BIJ BENADERING)

Behuizing	4015	kg
MS	420	kg
Overige	100	kg +
Totaal	4535	kg
Gronddruk	2,91	N/cm²

HIJSVOORZIENINGEN

Dak	4x RD16
Station	4x RD30

STANDAARD KLEUREN EN AFWERKING

Station	Beton-grijs
Deuren / voorzetplaat	RAL 7044

OPTIES

a: DA ruimte bouwkundig
b: DA inrichting

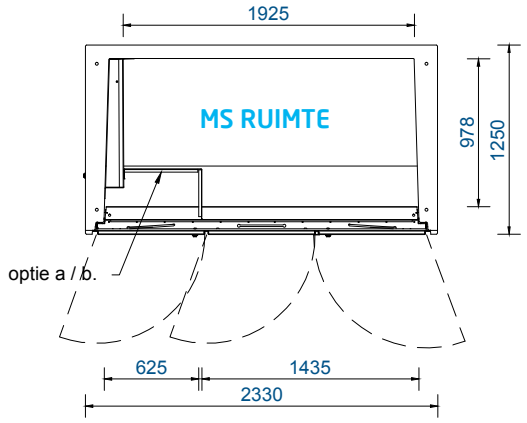

VLOERPLAN

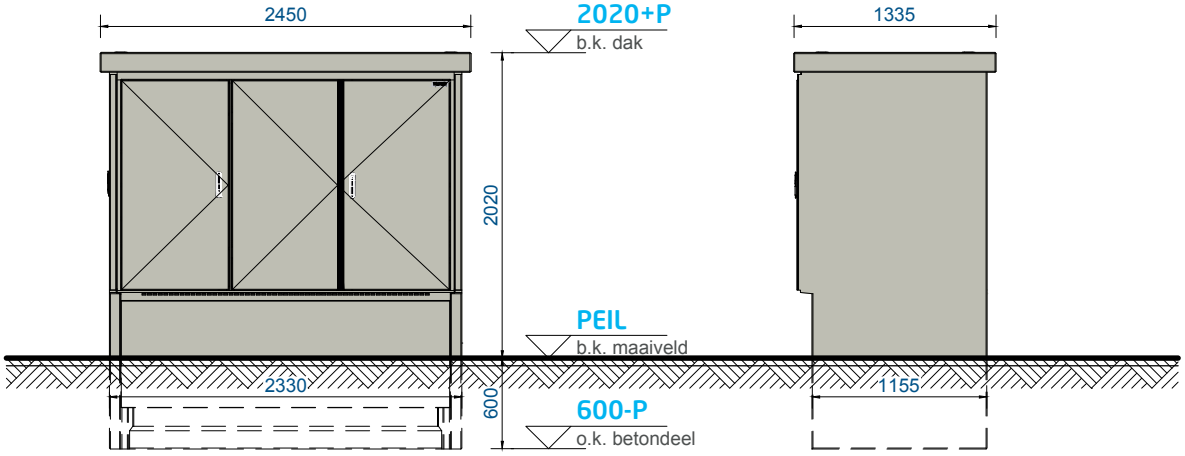

VOORAANZICHT

RECHTER ZIJAANZICHT

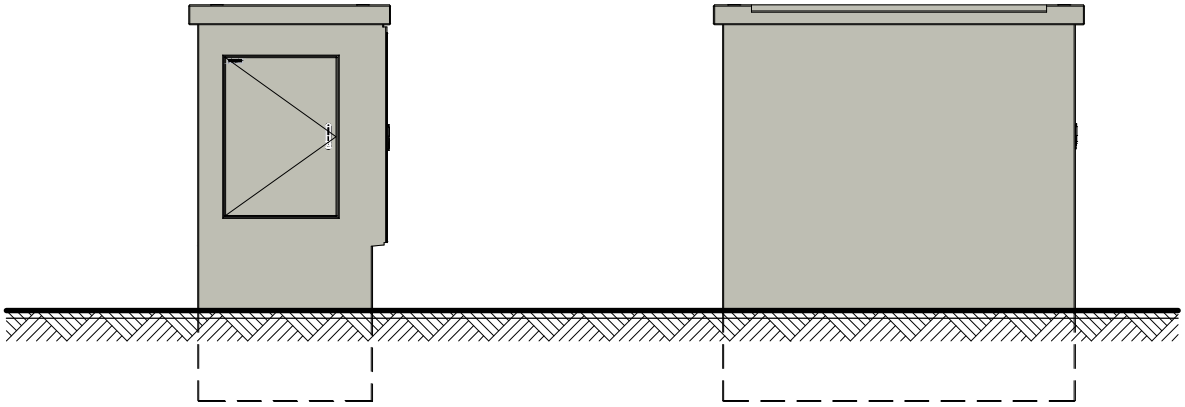

LINKER ZIJAANZICHT

ACHTERAANZICHT

EIGENDOM VAN ALFEN TE ALMERE, NL
VERMENIGVULDIGEN OF MEDEDELING AAN DERDEN, IN WELKE VORM DAN OOK, IS ZONDER SCHRIFTELIJKE TOESTEMMING EIGENARES NIET GEOORLOOFD

WIJZIGINGEN
A: 8-2-2017 dgj - tekening voorzien van het nieuwe logo iov SDij
B:
C:
D:
E:
F:
G:
H:
I:
J:
K:
L:

samenstelling
Compactstation LINEA

DISCLAIMER
de kleuren op de tekening kunnen afwijken van de werkelijkheid, door printer- en/of beeldscherm- instellingen. deze kleuren zijn indicatief, hier kunnen geen rechten aan worden ontleend.

detail
3-Deurs - Standaard

projectie amerikaans
maten in mm

ALFEN POWER TO ADAPT

offertenummer	getekend	dgj	####	formaat	schaal
ALGEMEEN	gekonstr.	dgj	22-11-2011	PROJECTS-A4	1:50
ordernummer	status tekening			tekeningnummer	rev.
	DEFINITIEF			MS4288A821	A